ГБОУ СПО (ССУЗ)
«Магнитогорский технологический колледж»

НОУ «Полезная модель»

Пульт дистанционного управления с функцией «Найди меня TR2GV1.4-5»

Исследовательская творческая работа

Авторы:
Бубнов Вячеслав
студент гр. ТР-10

Руководитель НОУ:
Парфенюков Игорь Алексеевич
Мастер П/О

Магнитогорск 2013

Цель:
усовершенствование устройства пульта для более быстрого его нахождения

Задачи:

- Изучить источники информации по данной теме.
- Определить актуальность темы, поставить цели и задач исследования.
- Выбрать методы исследования.
- Проанализировать собранные научные и эмпирические материалы.
- Разработать и создать рабочую модель устройства «Найди меня TR2GV1.4-5».
- Обобщить результаты по теме исследования.
- Составить рекомендации по практическому применению устройства.

- Демонстрационное рабочее изделие – элементная база пульта дистанционного управления

Структурная схема

«Найди меня TR2GV1.4-5»

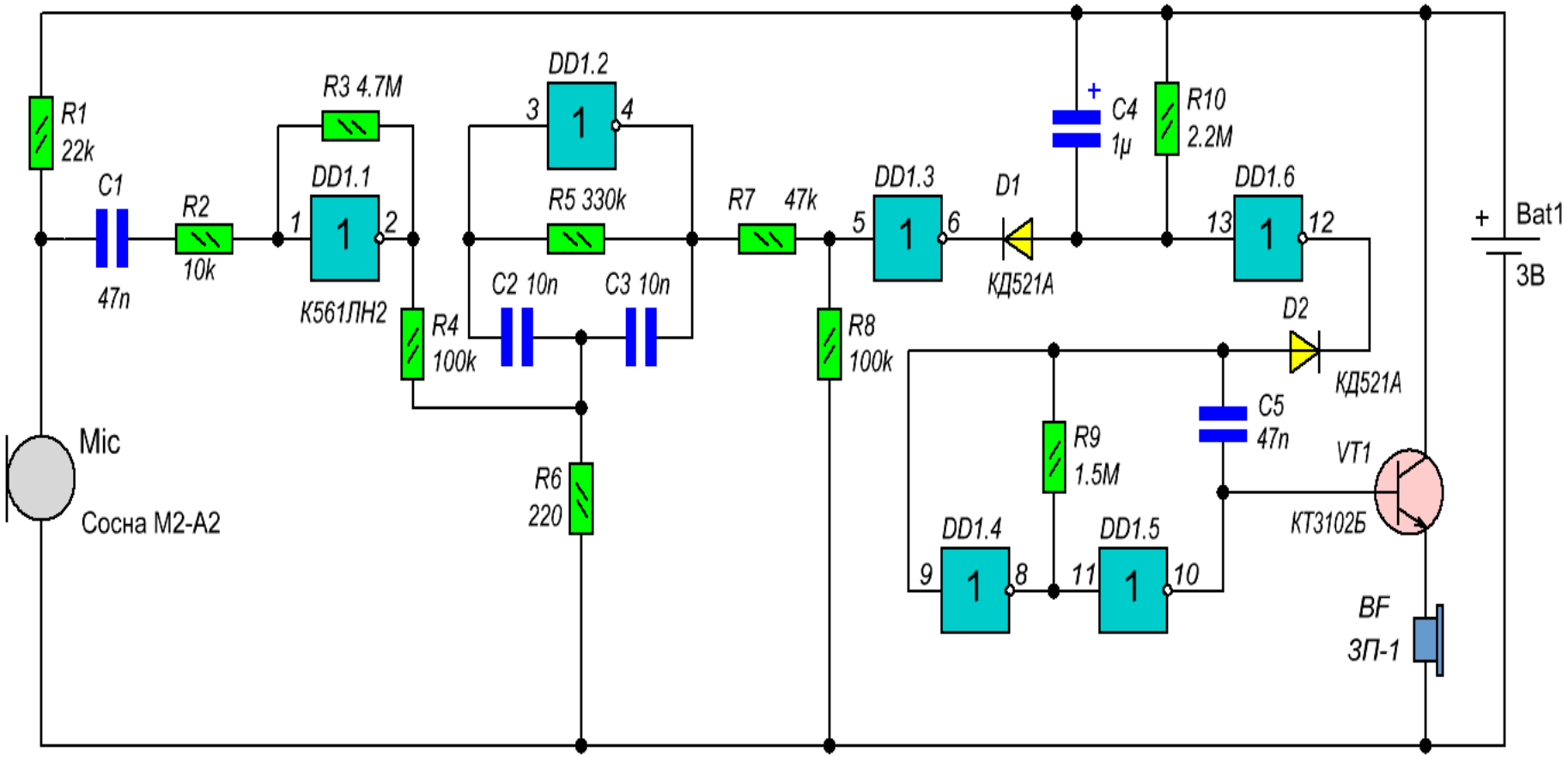

Основные этапы сборки изделия:

1. Организация рабочего места.
2. Комплектация элементной базы.
3. Изготовление печатного монтажа изделия.
4. Монтаж электрорадиоэлементов на печатную плату.
5. Модернизация дизайна корпуса ПДУ.
6. Установка блока изделия в ПДУ.
7. Сборка ПДУ.
8. Проверка изделия на работоспособность.
9. Выполнение заключительных работ.

Организация рабочего места и элементная база

- Элементная база:
- Резисторы,
- Конденсаторы,
- Транзистор,
- Чувствительный микрофон,
- Диоды,
- Пьезо-керамический излучатель.

Технические характеристики:

- напряжение.....3В
- частотота.....1,8 кГц
- потребляемый ток.....0,03 мА
- габаритные размеры..... 60х35 мм
- масса.....17,5г
- Дальность распознавания.....10м

Преимущества:

- Быстрый поиск по «свисту»
- Дизайн
- Лёгкий поиск в темноте
- Компактность изделия
- Минимальные затраты

Вывод:

- Пользуясь модернизированным пультом дистанционного управления, вы всегда легко найдёте его, сохраните своё время и нервы!

Рекомендации:

- Использовать только в домашних условиях
- Часто НЕ свистеть!

ГБОУ СПО (ССУЗ)
«Магнитогорский технологический колледж»

НОУ «Полезная модель»

Пульт дистанционного управления с функцией «Найди меня TR2GV1.4-5»

Исследовательская творческая работа

Авторы:
Бубнов Вячеслав
студент гр. ТР-10

Руководитель НОУ:
Парфенюков Игорь Алексеевич
Мастер П/О

Магнитогорск 2013